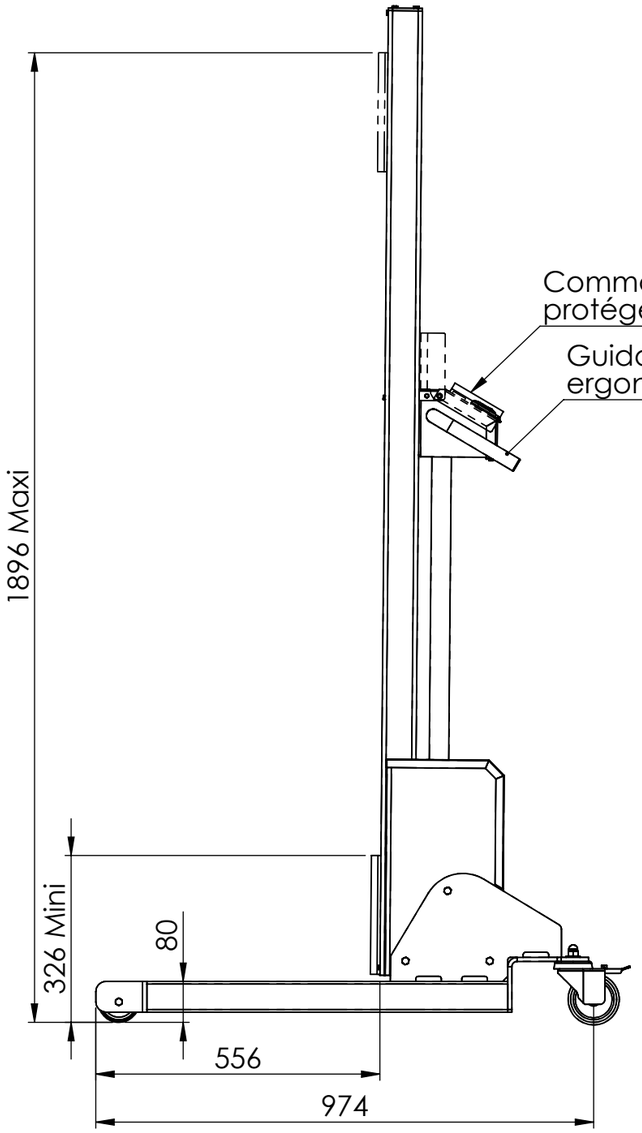

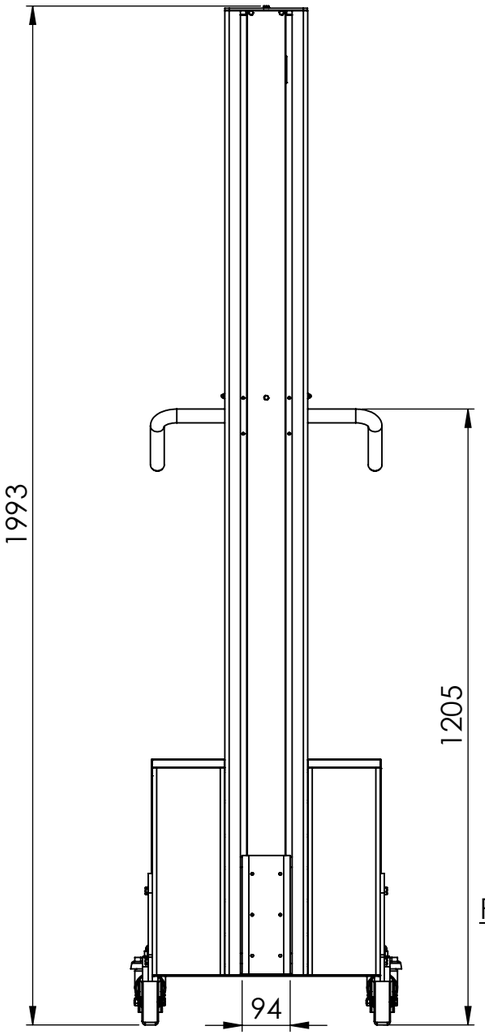

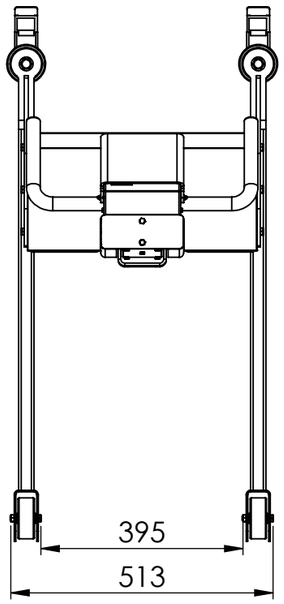

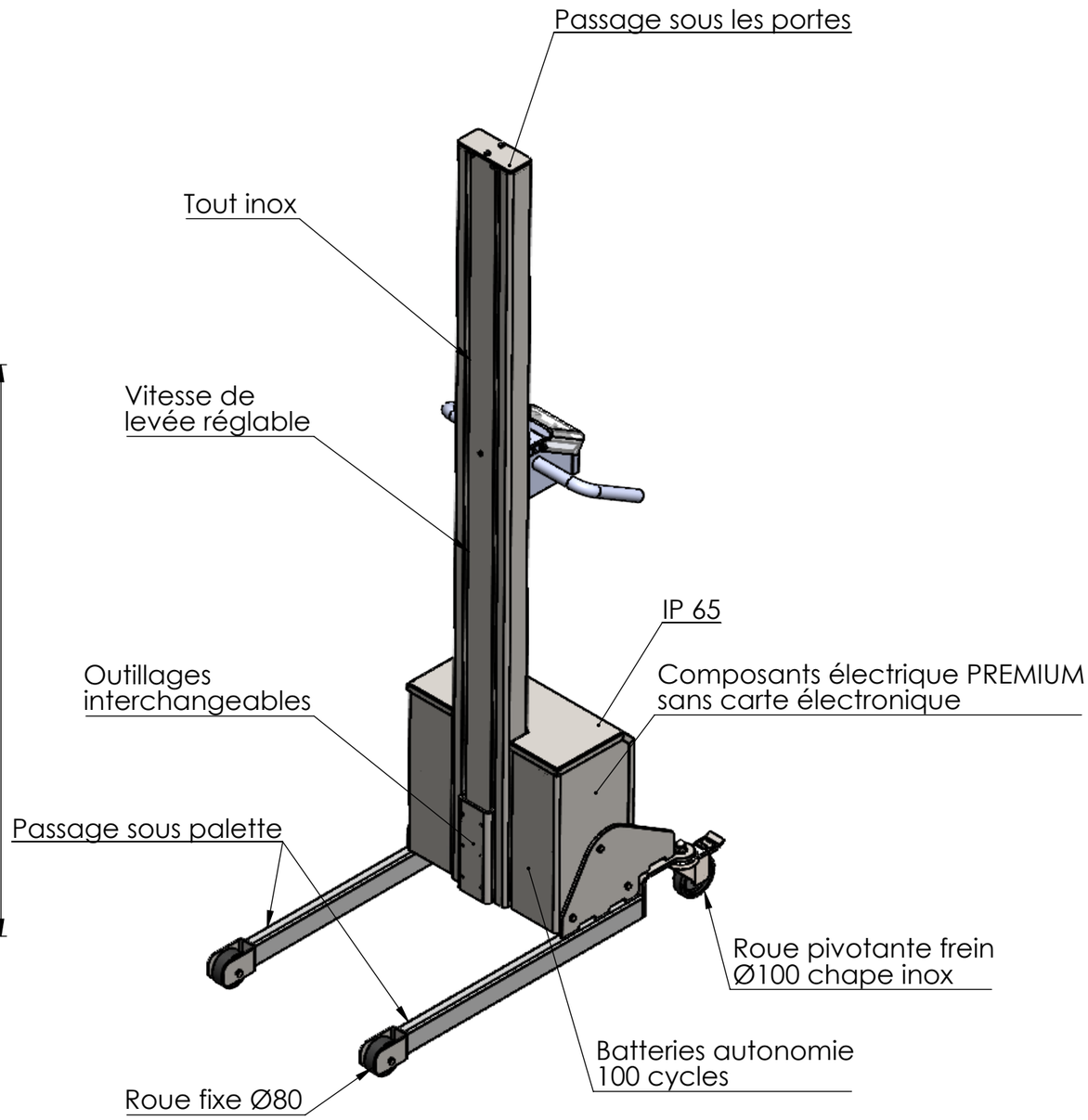

Colonne élevatrice inox
Capacité : 100 Kg
Certifié CE
IP65
Finition brossée

Concepttion pour locaux classés et environnement humide/froids

MASSE Total: **97.15** Kg	CMU: 100Kg	Plan validé le :	Signature :				
DIMITRO DIMTECH sas	Dessinateur: PL	Créé le : 23/05/2017	Par: poste05	Modifié le : 28/09/2022	Code client :	N° d'affaire : 2019	
	DIMTECH SAS 1, avenue Guy Denis 77910 VARREDDES Tél: 01 64 35 02 61 Fax: 01 64 35 52 68 contact@dimitro.fr	Désignation: ELEVATEUR ELECTRIQUE 100KG					
		D12-100			Indice : Rev: G -	Sheet: 1/1	

Ce Plan est la propriété exclusive de DIMTECH SAS, et ne peut être communiqué ni retransmis à des tiers sans autorisation écrite