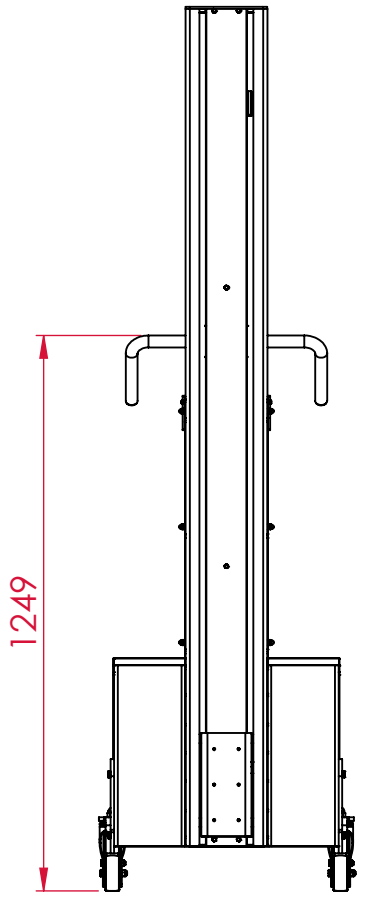

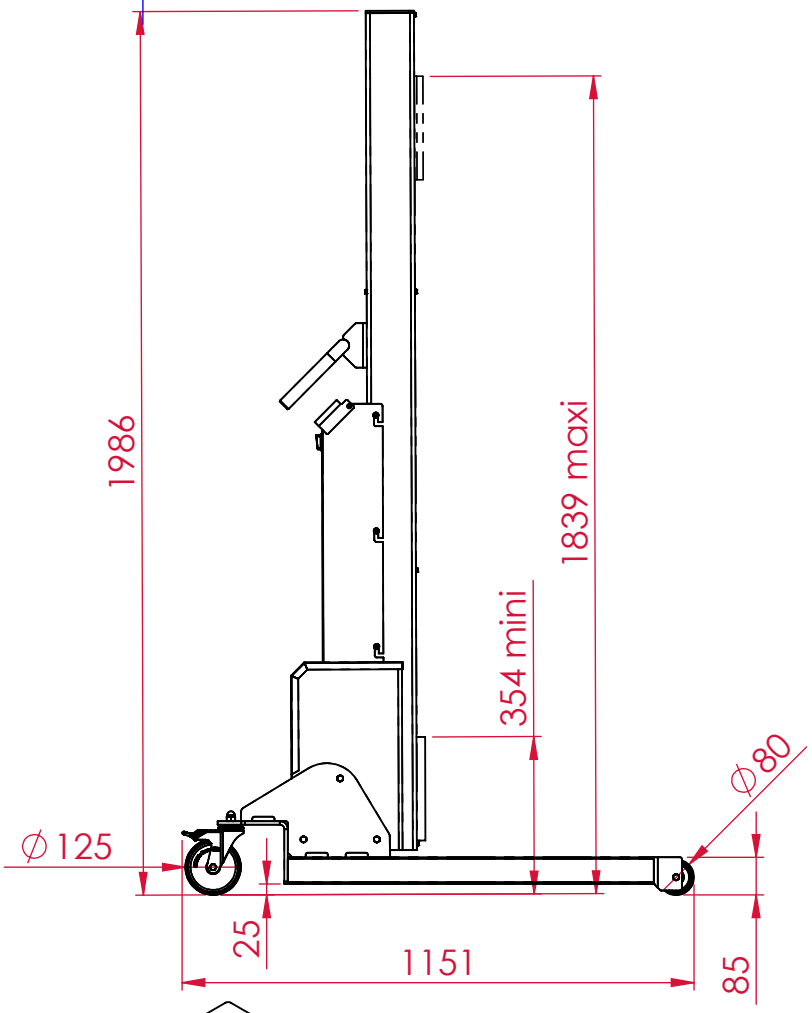

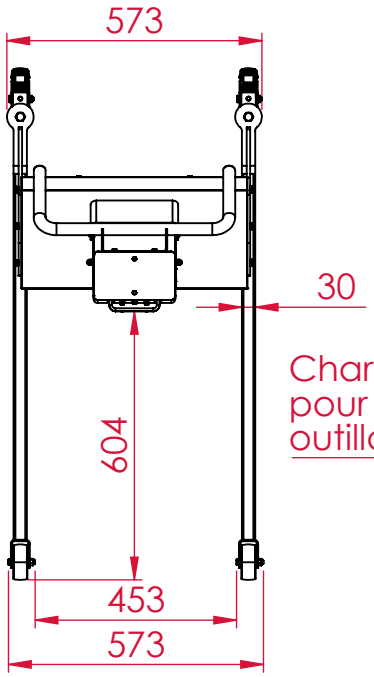

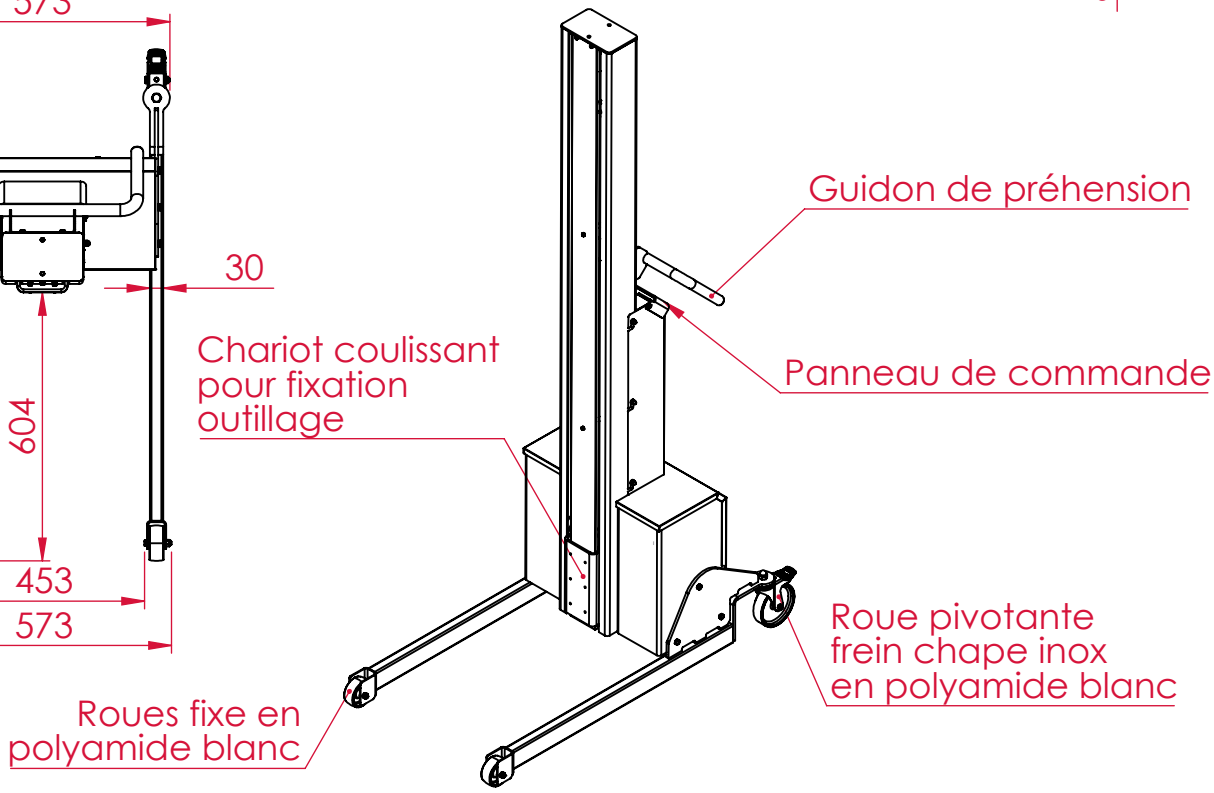

Code client :	Plan validé le :	Signature :

Ce Plan est la propriété exclusive de DIMTECH SAS, et ne peut être communiqué ni retransmis à des tiers sans autorisation écrite

Dessinateur:	Créé le :	N° d'affaire :	Ref DIMTECH :	Date:	Par:
PL	23/05/2017	D12-200		21/06/2019	POSTE02

DIMTECH SAS
1, avenue Guy Denis
77910 VARREDDES
Tél: 01 64 35 02 61
Fax: 01 64 35 52 68
contact@dimitro.fr

Désignation:
ENSEMBLE D12-200

Code Achat:

Indice : A

Sheet: 1/1

C:\DIMITRO\PLANS\D12-COLONNES ELEV-MOBILE 24V\Standard\D12-200\